bienenSCHWEIZ
Imkerverband der deutschen und
rätoromanischen Schweiz

Material für Standaktionen und Veranstaltungen

Auf Anfrage bei der Geschäftsstelle BienenSchweiz ist folgendes Material erhältlich:

Wanderausstellung auf Anhänger:

Die 19 Bilder der Wanderausstellung umfassen folgende Themen:

1. Das Qualitätsprodukt
2. Wussten Sie, dass…
3. Das Bienenvolk
4. Der Bienentanz
5. Die Bestäubung
6. Der Jahresablauf
7. Völkerkontrolle und Fütterung
8. Der Bienenstock
9. Bienenschwarm und Jungvolkbildung
10. Die Königinnenzucht
11. Vom Nektar zum Honig
12. Die Honigernte
13. Die Wachsgewinnung
14. Weitere Bienenprodukte
15. Die Bedrohungen der Bienen
16. Völkerverluste
17. Wie werde ich Imkerin/Imker?
18. Was kann ich für die Bienen tun?
19. Wildbienen

Auf jeder der Tafeln sind umfassende Informationen zum jeweiligen Thema zu lesen, für Imker und Nicht-Imker gleichermassen interessant (Masse der Blachen: Breite 1m, Höhe 2m). Angeliefert wird das Material auf einem Anhänger durch unser Personal, welches auch für die Montage und Demontage besorgt ist. Inhalt des Anhängers: 19 Poster gerollt in Kartonhülsen gelagert (Postergrösse: 1m breit, 2m hoch), 19 Fussplatten aus Stahl (60x60), 19 Befestigungsstangen für Poster, 1 Kabelrolle (10m), (Teil des Lieferumfangs beinhaltet 1 Videosäule sechseckig, mit Bienenmotiven bemalt (Höhe 2,5m, Durchmesser 1m), 1 älterer Flachbildschirm (Durchmesser 87cm), 1 DVD Player inkl. einem Film).
Ein Teil der Kosten wird durch BienenSchweiz getragen. **Ihr Kostenanteil: Pauschalbetrag Fr. 150.– für die Anlieferung, Montage und Demontage zzgl. Kilometerentschädigung von Fr. 0.70/km.**

Wanderausstellung auf Tafeln oder auf Blachen:

Die Bilder der grossen Wanderausstellung auf Anhänger sind auch in einem kleineren Format verfügbar:

Tafeln: (Postergrösse: 0.50m breit, 1m hoch), welche in einer Holzbox als Sperrgut auf dem Postweg versendet werden können. Aufgezogen sind die Bilder auf Forex mit vorgefertigten Löchern zum Aufhängen.

Blachen: (68cm breit, 99cm hoch), mit Ösen zum Aufhängen, welche als Paket auf dem Postweg versendet werden können.

Konditionen für die Ausleihe: Die Tafeln und Blachen werden unentgeltlich zur Verfügung gestellt. Einzig die Portokosten für die Rücksendung sind zu übernehmen. (Tafeln sind Sperrgut, Fr. 30.50)

Wanderausstellung in A3-Format: Die Bilder können wir Ihnen auch in Papierform im A3-Format zusenden

Quick Screen Goldsiegel:

Für die Bewerbung des Goldsiegels und des Honigqualitäts-Programmes verfügen wir über so genannte Quick Screens. Die Rollleinwände sind für den Innenbereich gedacht, da sie vor Feuchtigkeit geschützt werden müssen.

Fotovolk (keine Ausleihe):

Dadant, Fr. 80.-
Mini Plus, Fr. 60.-
Schweizerkasten, Fr. 110.-
Set-Preis alle Fr. 220.-

Honigspender (keine Ausleihe):

Honigspender mit Deckel TO82 und TO63 (erhältlich mit Deckel gelb, gold, schwarz und Retro).

Idealer Spender für Degustationen. Bei flüssigem Honig einsetzbar. Preis Fr. 12.00/Set

Blühflächen

Blache Blühflächen: "Jeder m2 zählt" oder **"Wir bringen die Schweiz zum Blühen"** mit Ösen 2mx1m

Box Blühflächen: 90x90x90cm, nur für den Innenbereich

Prospektständer Blühflächen

Kasse Blühflächen Plexiglas

Feldtafel Blühflächen: Aludibond Format A2 42cmx60cm

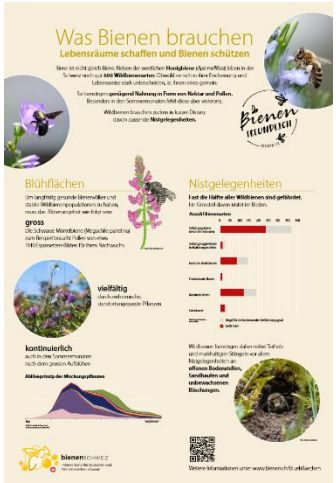

Blache Poster Bienenschutz: "Was Bienen brauchen" mit Ösen 2x 68x99cm

2 Textile Blühflächen: mit Ösen (1x mit Bienenhaus, 1x nur Wiese), 2.59mx1.5m, nur für den Innenbereich

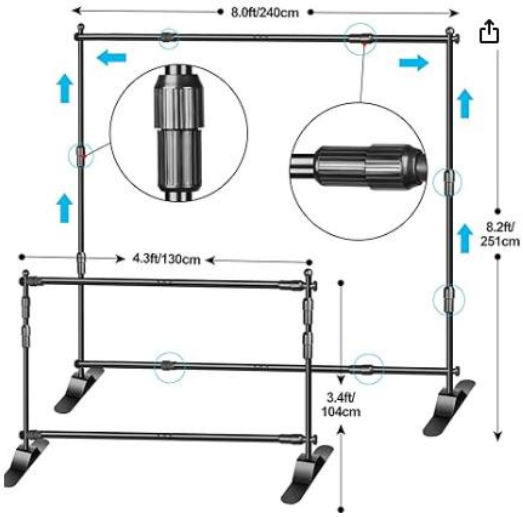

Blachenständer: Ständer für Blachen, stufenlos verstellbar, Höhe (min 1m – max. 2.4 m), Breite (min. 91 cm – max. 2.4m)

Dieser Artikel muss in der Geschäftsstelle abgeholt und wieder zurückgebracht werden, kein Versand

Badetuch „Mit Blüten Bienen schützen" inkl. Blühpatenschaft für 2m²: Masse 100x180 cm, Oberseite Microfaser Velour, Unterseite 100 % Baumwolle
Ideal als Deko-Element von Marktständen!
Preis Fr. 48.00/Stk. (keine Ausleihe)

Roll-up Honig
(nur für den Innenbereich)

Roll-up Blühflächen
(nur für den Innenbereich)

Roll-up Bienenvielfalt
(nur für den Innenbereich)

Roll-up Goldsiegel
(nur für den Innenbereich)

Roll-up Bienen-Initiative
(nur für den Innenbereich)

Roll-up Asiatische Hornisse
(nur für den Innenbereich)

Klappkarte Asiatische Hornisse

Flyer, Postkarten, Broschüren, Pixibücher, Memorys, Tischsets, T-Shirts usw.
Zum Auflegen offerieren wir Ihnen gerne unsere Flyer und Postkarten.

Für besondere Vereinsanlässe können wir Ihnen dieses Werbematerial zu einem gewissen Teil kostenlos, resp. vergünstigt abgeben.

Flyer:

Bitte nehmen Sie mit uns Kontakt auf.

Die Ausstellungsmaterialien werden mit der Post versendet. Die Ausleihe erfolgt unentgeltlich, lediglich das Porto für die Rücksendung muss übernommen werden.

Geschäftsstelle BienenSchweiz, Jakob Signer-Strasse 4, 9050 Appenzell
Tel. 071 780 10 50 / www.bienen.ch / E-Mail: sekretariat@bienenschweiz.ch